FR Panneau de fibres revêtu PVC (Polychlorure de vinyle). Garantie 5 ans. À fixer au mur. Utiliser des vis, rondelles et chevilles adaptées au type de matériau de votre mur. Celles-ci ne sont pas incluses. **ES** Tablero de fibras revestido con PVC (policloruro de vinilo). Garantía 5 años. Para fijar a la pared. Utilice tornillos, arandelas y tacos adecuados para el material de la pared. El producto no incluye la tornillería en los tacos de sujeción. **PT** Painel de fibras revestido PVC (policloreto de vinilo). Garantia 5 anos. Para fixar na parede. Utilize parafusos, anilhas e buchas adaptadas ao tipo de material da sua parede. Estes elementos de fixação não estão incluídos. **IT** Pannello di fibra rivestito in PVC (policloruro di vinile). Garanzia 5 anni. Da fissare a parete. Utilizzare viti, rondelle e perniti (non inclusi) adeguati al tipo di materiale della vostra parete. (non inclusi) **EL** Υποδοχή με επένδυση PVC (πολυβινυλοχλωρίδιο). Εγγύηση 5 ετών. Στερέωση σε τοίχο. Χρησιμοποιήστε κατάλληλες βίδες, ροδέλες και ούπα ανάλογα με το υλικό της τοιχοποιίας σας. Το υλικό αυτό δεν περιλαμβάνεται στα ούπα στήριξης. **PL** Płyta płytowa z powłoką PCV (polichlorek winylu). Gwarancja 5 lat. Do montażu na ściennego. Użyj śrub, podkładek i kołków odpowiednich do rodzaju ściany. Elementy te nie są dołączone do zestawu. **RO** Panou din fibre cu invelis din PVC (policlorura de vinil). Garanție 5 ani. Pentru fixare pe perete. Utilizați șuruburi, șaibe și dibluri adaptate tipului de material a peretelui. Acestea nu sunt incluse. **UA** Гнучкована МДФ з покриттям з ПВХ (полівінілхлорид). Гарантія 5 років. Для настінного кріплення. Використовуйте відповідні гвинти та штирьки. Вони не постачаються в комплекті. **BR** Painel de fibras revestido PVC (policloreto de vinila). Garantia 5 anos. Para fixar na parede. Utilize parafusos, anilhas e buchas adaptadas ao tipo de material da sua parede. Estes elementos de fixação não estão incluídos. **EN** Fiberboard covered with PVC (Polyvinyl Chloride). 5 years warranty. To fix on the wall. Use screws, washers and plugs suited to the type of material of your wall. These are not included.

UA ТОВ "Перра Мерпен Україна", 04201 Україна, м.Київ, вул. Тонарна 17А

ZA Imported by Adeo South Africa (PTY) LTD T/A Leroy Merlin, Hosted in Leroy Merlin Fourways Store 35 Roos Street, Witkoppen Ext 97, Sandton, 2191 Johannesburg, Gauteng, South Africa. Tel: +27 10 493 8000 Email: contact@leroymerlin.co.za

BR Prazo de validade: indeterminada. Produto não perecível. Importado e distribuído por LEROY MERLIN COMPANHIA BRASILEIRA DE BRICOLAGEM CNPJ: 01.438.784/0001-05. Rua Pascoal Pais, n°: 525, 6° andar cj 61 a 64, Vila Cordeiro, São Paulo -SP. CEP: 04581-060. CALM (Central de Atendimento Leroy Merlin) Capitais 4020-5376 Demais Regiões 0800-0205376

CN Наименование/товарный знак/product name: Полка навесная для фоторамок/фотомикетемпера арнаған аспалы сөре. Размер/Өлшемі (Д*Ш*В/ұзындық): 60*10*3см. Материалы изготовления/Негізгі материалдар/Material: ДВП. Покрытие: ПВХ пленка. / ДВП. Жабынды: ПВХ үлдір

Номер партии/Партия нөмірі/Batch n° :_____

Масса брутто/Салмағы: 0,67 кг/0,67 кг

Дата изготовления/Шығарылған күні/Production date :_____

Производитель/Өндіруші/Manufacturer/Address: Ниньбо Мэйду фурнишинг/ N183, Санчунь Роад, Инжу Экономик Development Зоны, Ниньбо, Китай

Модель/Supplier reference : LMU5690P

Сделано в/Жасалған/Made in: Китай/Қытайда/China

Гарантия/Кепілдік/Guarantee: 5 лет/5 жыл/5 years - Срок службы/Қызмет мерзімі/Lifetime: 5 лет/5 жыл/5 years

Импортер/Тарапасы/Organisation, уполномоченная принимать претензии по качеству товара в РФ: ООО «ПЕРРА МЕРПЕН ВОСТОК», 141031, Россия, Московская Обл., г. Мытищи, Остальховское шоссе, д.1

Импортушы/Сатушы Республикасында өнім сапасы бойынша наразылықтарды қабылдайтын ұйым: «Перра Мерпен Қазақстан Жшс», Қазақстан Республикасы, 050000, Алматы қ., Жібек жолы көш., 77, «PARK VIEW» Бс, 6-қабат, 07-кеңсе

Импортер/Тарапасы/Organisation, принимающая претензии по качеству продукции в Республике Казахстан: ТОО «Перра Мерпен Казахстан», Республика Казахстан, 050000, г. Алматы, ул. Кужанова, 77, БЦ «PARK VIEW», 6 этаж, офис № 07

Сапасы үшін мінеті растады/ Гарантия берілгенін растайтын сертификат/дипломдарды мүмкін тұтынушы на стойке информации магазина Перра Мерпен

Made in China Batch n°XXXX
ADEO Services - 135 Rue Sadi Carnot
CS00001 - 59790 RONCHIN - France

PAP LDPE PAP

FR IT EL GY PL RO

3 276007 203221

PAP

Spaceo

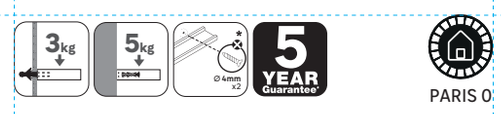

PARIS 0

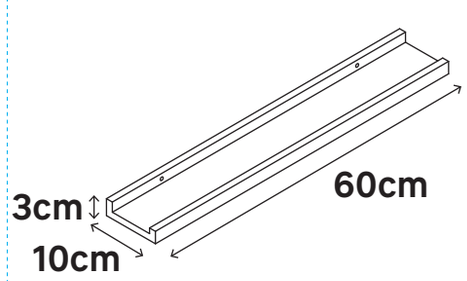

FR Etagère pour cadre photo
ES Estante portafotos
PT Porta retratos
IT Mensola portafoto
EL Ράφι για κορνίζες
PL Półka na zdjęcie
RO Etajeră pentru rame foto
UA Полиця для фоторамок
BR Prateleira para quadros
RU Полка навесная для фоторамок
KZ Фото жиектемелерге арналған аспалы сөре
EN Shelf with picture frame

FSC www.fsc.org 100% Wood from well-managed forests FSC™ C112541

Максимальная нагрузка/
Максималды жүктеме

Максимальная нагрузка/
Максималды жүктеме

**
FR Pour plaque de plâtre.
ES Para placa de yeso.
PT Para placa de gesso.
IT Per pannelli di gesso.
EL Για γυψοσανίδα.
PL Dla płyt gipsowo-kartonowych.
RO Pentru panou de ghips.
UA Для гіпсокартону.
BR Para placa de gesso.
RU Для гипсокартона.
KZ Гипсокартон үшін.
EN For drywall.

***
FR Pour mur plein.
ES Para muro macizo
PT Para parede sólida.
IT Per muri solide.
EL Για συμπαγές τοίχο.
PL Do ścian litych.
RO Pentru perete solid.
UA Для суцільної стіни.
BR Para parede sólida.
RU Для прочной стены.
KZ Берік қабырға үшін.
EN For solid wall.

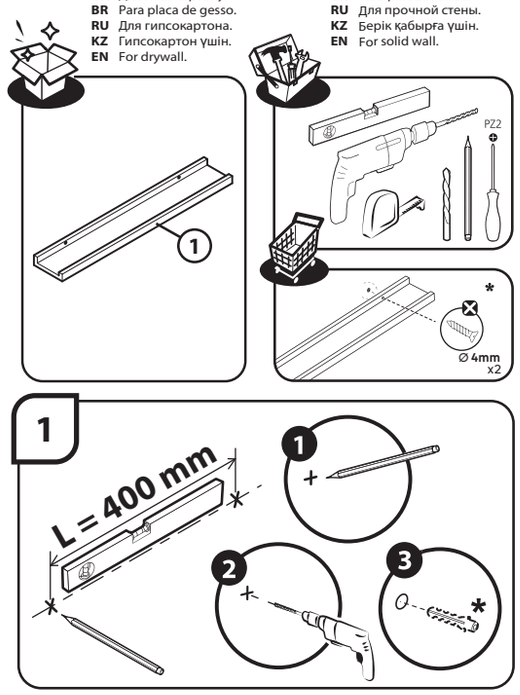

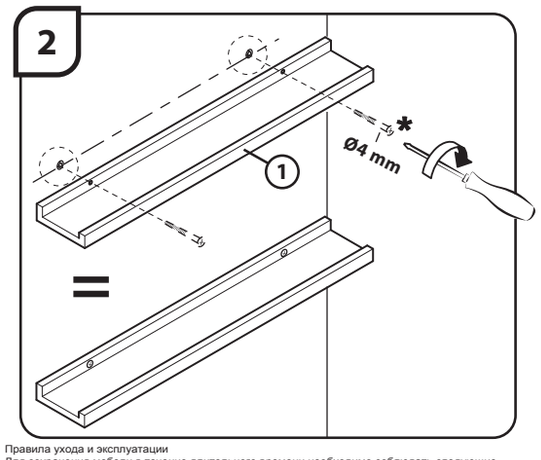

Правила ухода и эксплуатации
Для сохранения мебели в течение длительного времени необходимо соблюдать следующие правила:
1. Мебель должна эксплуатироваться в сухих и проветриваемых помещениях с температурой воздуха 10-25° С и относительной влажностью воздуха 30-70%. 2. Следует беречь поверхность мебели от механических повреждений, от воздействия прямого солнечного света, тепла, влаги и применяемых в быту растворителей, щелочей и кислот. 3. Поверхность мебели можно чистить влажными тканями с применением мыльных растворов и обязательным дальнейшим вытиранием насухо. Не использовать для чистки агрессивные средства бытовой химии и средства содержащие абразивные вещества. 4. Не рекомендуется ставить мебель около источников тепла. 5. Пыль с мебели рекомендуется удалять сухой мягкой тканью. 6. Лицевую фурнитуру следует чистить мягкими тканями с применением мыльных растворов и обязательным дальнейшим вытиранием насухо. 7. Имеющиеся в мебели крепления винтами и шурупами необходимо периодически проверять и подтягивать.
8. Срок службы мебели при соблюдении правил эксплуатации - 5 лет.

КҮТІМ ЖАСАУ ЖӘНЕ ПАЙДАЛАНУ ЕРЕЖЕСІ Жиһазды ұзақ уақыт бойына сақтау үшін келесі ережелерді сақтау қажет: 1. Жиһаз ауа температурасы 10-25°С және ауасының салыстырмалы ылғалдығы 30-70% құрғақ және ауасы тазартылған жайларда пайдаланылуы тиіс. 2. Жиһаз бетін механикалық бүлінуден, күн сәулесі тікелей түсуі әсерінен, жылудан, ылғалдан және тұрмыста қолданылатын еріткіштер, сілтілер және қышқылдардан қорғаған жөн. 3. Жиһаз бетін сабын ерітіндісін пайдалана отырып ылғал шүберекпен тазалауға болады және содан соң міндетті түрде құрғатып сүрту қажет. Тазалау үшін тұрмыстық химияның күшті құралдарын және құрамында абразивті заттары бар құралдарды пайдалануға болмайды. 4. Жиһазды жылу көздері маңына қоймаған жөн. 5. Жиһаздың шаңын құрғақ жұмсақ шүберекпен сүрту ұсынылады. 6. Алдыңғы бөліктің беткі жағын сабын ерітіндісін пайдалана отырып жұмсақ шүберекпен тазалаған және содан соң міндетті түрде құрғатып суреткен жөн. 7. Жиһаздағы бұрама және бұрандалы шегемен жасалған бекітпелерді ара-тұра тексеріп және қатайтып бұрап отыру қажет. 8. Пайдалану ережесі сақталған жағдайдағы жиһаздың қызмет ету мерзімі - 5 жыл

Предупреждение:
Во избежание риска падения мебели следует надежно прикрепить мебель/предмет к стене. Проверьте пригодность и прочность стены, чтобы убедиться в том, что стена сможет выдержать вес мебели/предмета и нагрузку в месте крепления. Плохо выполненный монтаж может привести к падению мебели/предмета и серьезным травмам людей. В случае возникновения сомнений касательно установки обратитесь за помощью к продавцу специализированного магазина или свяжитесь со специалистом.
* Используйте винты, шайбы и штифты, соответствующие типу стены. Они не входят в комплект поставки. Чтобы получить рекомендации относительно винтов и арматуры, соответствующих типу стены, обратитесь к продавцу специализированного магазина

ЕСКЕРТУ:
Аударылу қаупін болдырмау үшін, бұл жиһазды/нысанды қабырғаға орнату қажет. Қабырғаның жиһаз/нысан жүктемесін көтере алатынын, күші мен жарамдылығы сәйкес екендігін және салынатын күшті көтеретінін тексеріңіз. Дұрыс орнатпау жиһаз/нысан құлауына әкеліп, салдарынан адамдарды ауыр жарақаттауы мүмкін. Орнатуға қатысты күмәніңіз болса, арнайы сату бөлімі көмекшісінен көмек сұраңыз немесе маманға қоңырау шалыңыз.
* Қабырға материалына сәйкес бұрандалар, шайбалар және тығындар пайдаланыңыз. Олар жинаққа қосылмаған. Қабырғаға сәйкес бұрандалар мен фитингтер туралы ақпаратты арнайы сату бөлімі көмекшісінен сұраңыз.

150 mm
12 mm
150 mm
75 mm
150 mm
12 mm
150 mm
75 mm